DIAGRAMA UNIFILAR

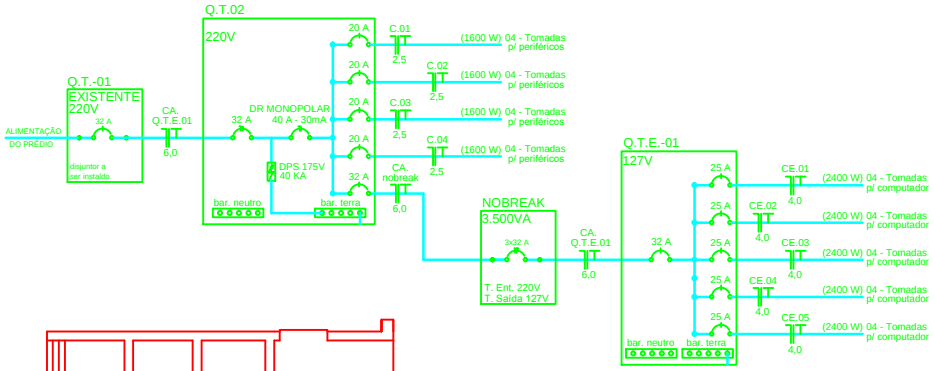

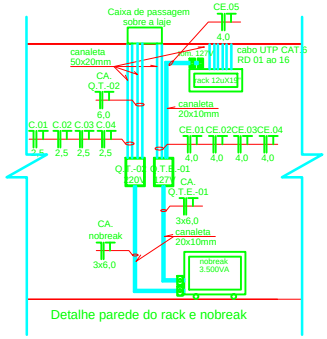

LEGENDA

- CANALETA SISTEMA X - 20 x 10 mm E 40 x 16 mm
- TOMADA UNIVERSAL DUPLA QUADRADA 127V COM TOTEM 2P+T 10A - 250V~ - A 0,3M DO PISO ACABADO
- TOMADA UNIVERSAL DUPLA QUADRADA 220V COM TOTEM 2P+T 10A - 250V~ - A 0,3M DO PISO ACABADO
- TOMADA UNIVERSAL DUPLA QUADRADA 127V COM TOTEM 2P+T 10A - 250V~ - A 0,3M DO PISO ACABADO
- JACK RJ-45 FÊMEA DUPLO CAT.6 UNIVERSAL
- A-01-P06 RACK A - SWITCH nº 01 - POSIÇÃO 06
- QT.EXIST QUADRO TERMINAL DE SOBREPOR PARA 12 DISJUNTORES + BARRAMENTO DE TERRA E NEUTRO

SIGLAS

C.01	CIRCUITO NÚMERO 01 - 220V
CE.01	CIRCUITO ESTABILIZADO 01 - 127V
CA.	CIRCUITO ALIMENTADOR
Q.T.E.	QUADRO TERMINAL ESTABILIZADO

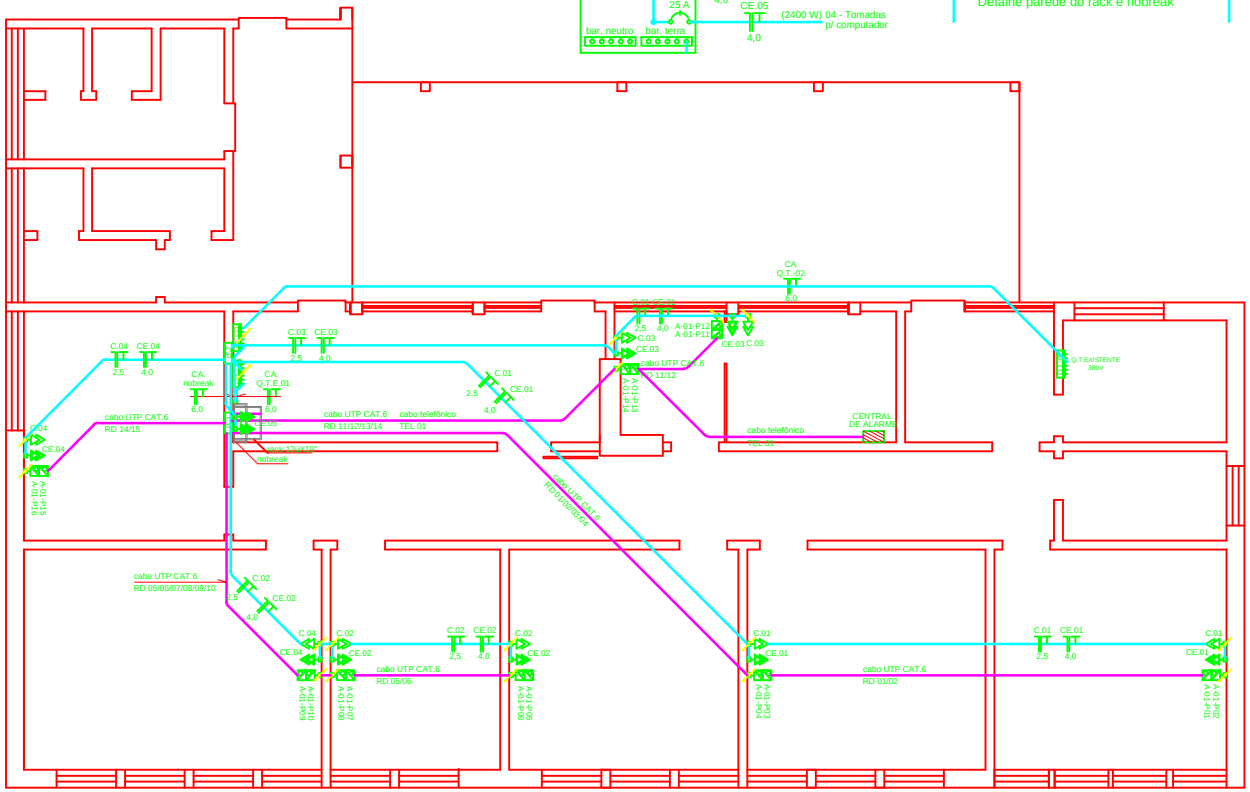

PLANTA BAIXA

ÁREA: 238,60m²

Esc: 1/50

CARIMBOS

Avenida Expedicionário Weber, 2983
Bairro Cruzeiro - Santa Rosa - RS
Telefone: 55 3511-2400

UNIDADE BÁSICA DE SAÚDE "GLÓRIA"

BAIRRO GRÓRIA - SANTA ROSA - RS

REDE ELÉTRICA E CABEAMENTO ESTRUTURADO

PROPRIETÁRIO:

RESP.TÉCNICO PROJETO:

ESCALA		ÁREA
1/50	PLANTA BAIXA, DETALHES	238,60 m²

NOME BARRAM.CAD.DF	DATA: 02/07/13 - 08:00	ÚNICA
Desenho Diretório	DESENHO: PROJETO	

DIREITOS AUTORAIS RESERVADOS - LEI Nº 9610/98