DIAGRAMA UNIFILAR

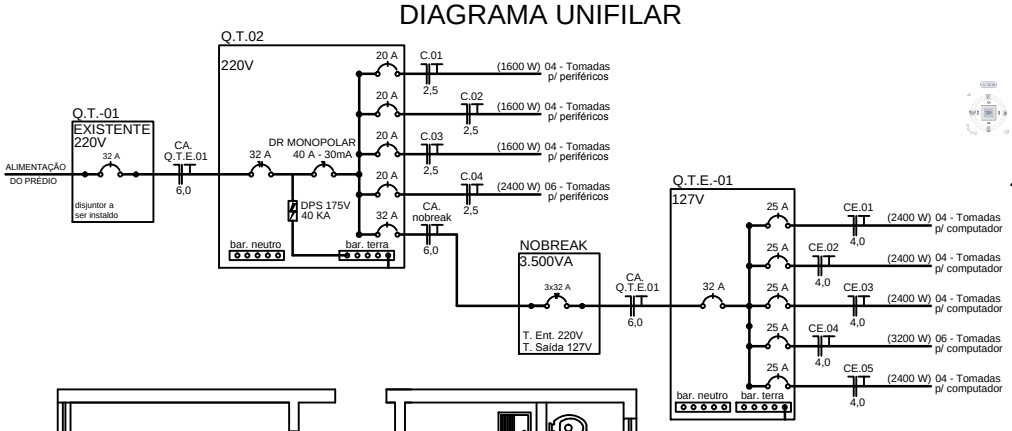

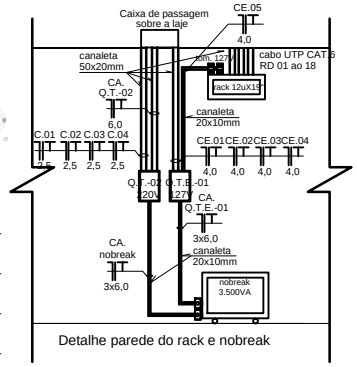

Detalhe parede do rack e nobreak

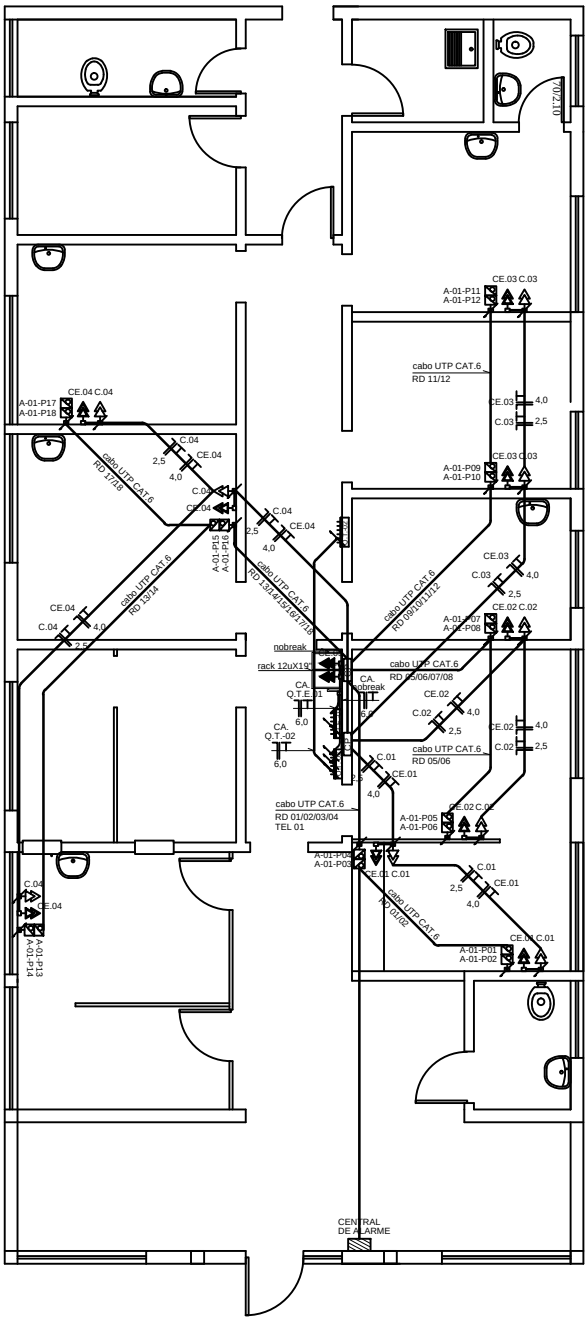

LEGENDA

- CANALETA SISTEMA X - 20 x 10 mm E 40 x 16 mm
- TOMADA UNIVERSAL DUPLA QUADRADA 127V COM TOTEM 2P+T 10A - 250V~. A 0,3M DO PISO ACABADO
- TOMADA UNIVERSAL DUPLA QUADRADA 220V COM TOTEM 2P+T 10A - 250V~. A 0,3M DO PISO ACABADO
- TOMADA UNIVERSAL DUPLA QUADRADA 127V COM TOTEM 2P+T 10A - 250V~. A 0,3M DO PISO ACABADO
- JACK RJ-45 FÊMEA DUPLO CAT.6 UNIVERSAL
- A-01-P06 — RACK A - SWITCH nº 01 - POSIÇÃO 06
- Q.T.-02 — QUADRO TERMINAL DE SOBREPOR PARA 12 DISJUNTORES + BARRAMENTO DE TERRA E NEUTRO

SIGLAS

C.01	CIRCUITO NÚMERO 01 - 220V
CE.01	CIRCUITO ESTABILIZADO 01 - 127V
CA.	CIRCUITO ALIMENTADOR
Q.T.E.	QUADRO TERMINAL ESTABILIZADO

CARIMBOS

Avenida Expedicionário Weber, 2983
Bairro Cruzeiro - Santa Rosa - RS
fone/fax: 55 3511 5100

UNIDADE BÁSICA DE SAÚDE
"BALNEÁRIA"

BALNEÁRIO - SANTA ROSA - RS

REDE ELÉTRICA E CABEAMENTO ESTRUTURADO

PROPRIETÁRIO:

RESP. TÉCNICO PROJETO:

ESCALA: 1/50	PLANTA BAIXA, DETALHES	ÁREA: 175,95 m²

www.furmissar.com.br — DATA: AGOSTO - 2014

Endereço Eletrônico: — DESENHO: RODRIGO

ÚNICA

DIREITOS AUTORAIS RESERVADOS - LEI Nº 9610/98