DIAGRAMA UNIFILAR

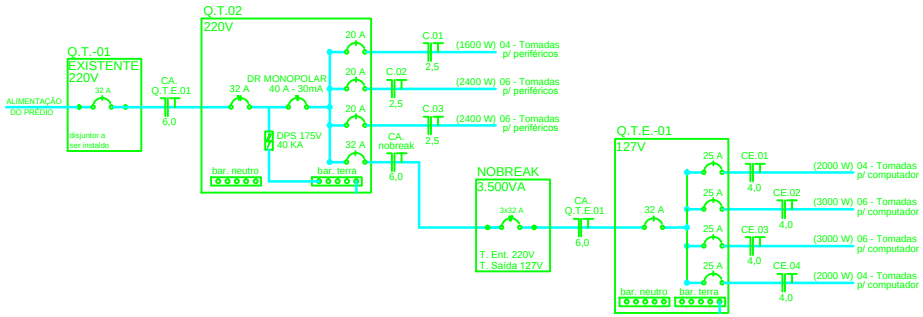

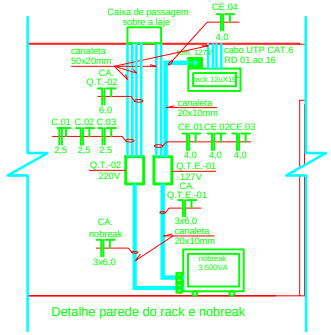

Detalhe parede do rack e nobreak

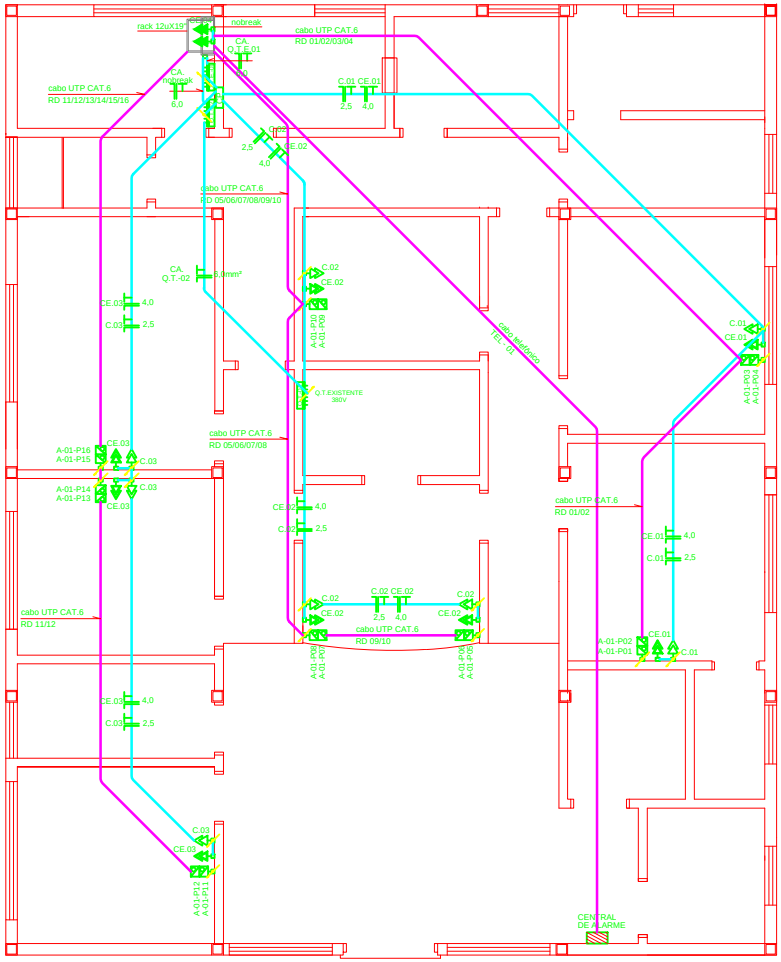

LEGENDA

- CANALETA SISTEMA X - 20 x 10 mm E 40 x 16 mm
- TOMADA UNIVERSAL DUPLA QUADRADA 127V COM TOTEM 2P+T 10A - 250V~ A 0,3M DO PISO ACABADO
- TOMADA UNIVERSAL DUPLA QUADRADA 220V COM TOTEM 2P+T 10A - 250V~ A 0,3M DO PISO ACABADO
- TOMADA UNIVERSAL DUPLA QUADRADA 127V COM TOTEM 2P+T 10A - 250V~ A 0,3M DO PISO ACABADO
- JACK RJ-45 FÊMEA DUPLO CAT.6 UNIVERSAL
- A-01-P06 RACK A - SWITCH nº 01 - POSIÇÃO 06
- QT - 02 QUADRO TERMINAL DE SOBREPOR PARA 12 DISJUNTORES + BARRAMENTO DE TERRA E NEUTRO
- CANALETA QUE SOBE/CANALETA QUE DESCE

SIGLAS

C.01	CIRCUITO NÚMERO 01 - 220V
CE.01	CIRCUITO ESTABILIZADO 01 - 127V
CA.	CIRCUITO ALIMENTADOR
Q.T.E.	QUADRO TERMINAL ESTABILIZADO

CARIMBOS

Avenida Expedicionário Weber, 2983
Bairro Cruzeiro - Santa Rosa - RS
Telefiax: 55 3511 5100

UNIDADE BÁSICA DE SAÚDE "TIMBAÚVA"

TIMBAÚVA - SANTA ROSA - RS

REDE ELÉTRICA E CABEAMENTO ESTRUTURADO

PROPRIETÁRIO:

RESP.TÉCNICO PROJETO:

ESCALA: 1/50	PLANTA BAIXA, DETALHES E DIAG. UNIFILAR	ÁREA: 156,16 m²
www.fulmissar.com.br	DATA: AGOSTO - 2014	ÚNICA
Endereço Eletrônico	DESENHO: RODRIGO	

DIREITOS AUTORAIS RESERVADOS - LEI Nº 9610/98